EL JUEGO DE

PILOTA VALENCIANA

Autor: Por Antoni Bravo Garrigues

MUSEO DEL JUEGO

"La segueix caiguda d'escala,
la deixa rebotar, es gira
i descarrega sobre la pilota de vaqueta
tot un currículum inigualable".

Relato del último punto.
Toni Mollà escribe sobre El Genovés.

Se dice que en El Genovés, localidad de la provincia de Valencia de poco más de 2000 habitantes, capital de la Pilota Valenciana, cuando nace un niño se le lanza contra una pared, si éste rebota, será “pilotari” pero si se queda pegado será “guixaire”.

Viejo dicho de El Genovés

Viejas glorias de pilotaris presidiendo la galería del Trinquet de Pelayo (València). **¿Sabías que éste Trinquet es la instalación deportiva en activo más antigua de Europa?**

MUSEO DEL JUEGO

INDICE

1. **INTRODUCCIÓN**
2. **RESEÑAS HISTÓRICAS**
   - **2.1. LOS ORIGENES**
   - **2.2. DE LA EDAD MEDIA HASTA EL SIGLO XX**
     - **2.2.1. LA PELOTA EN FRANCIA**
     - **2.2.2. LA PELOTA EN ESPAÑA**
     - **2.2.3. LA PELOTA EN EL PAIS VASCO**
     - **2.2.4. LA PELOTA EN LA COMUNIDAD VALENCIANA**
       - **2.2.4.1. LA PELOTA EN LA COMUNIDAD VALENCIANA EN EL SIGLO XX**
3. **MATERIAL**
   - **3.1. PELOTAS**
     - **3.1.1. PELOTAS DE VAQUETA**
     - **3.1.2. PELOTAS DE BADANA**
     - **3.1.3. PELOTAS DE TEC**
     - **3.1.4. PELOTAS DE DRAP**
   - **3.2. VESTUARIO**
     - **3.2.1. CALZADO**
     - **3.2.2. INDUMENTARIA**
     - **3.2.3. PROTECCIONES**
4. **ASPECTOS GENERALES DEL JUEGO DE LA PELOTA**
   - **4.1. GENERALIDADES DEL JUEGO DE LA PELOTA**
     - **4.1.1. LA PUNTUACIÓN**
     - **4.1.2. EL MARXADOR**
   - **4.2. MODALIDADES**
5. **INSTALACIONES Y MODALIDADES**
   - **5.1. EL CARRER**
     - **5.1.1. EL CARRER NATURAL**
     - **5.1.2. EL CARRER ARTIFICIAL**
   - **5.2. MODALIDADES Y CARACTERÍSTICAS**
     - **5.2.1. LES LLARGUES**
     - **5.2.2. A CONTRAMÀ**
     - **5.2.3. A CURTES**
     - **5.2.4. GALOTXA "ANTIGUA"**
     - **5.2.5. LA PERXA**
     - **5.2.6. LA GALOTXA "MODERNA"**
     - **5.2.7. EL RASPALL**

MUSEO DEL JUEGO

5.2.8. A PILOTA BLANCA
5.2.9. AL NYAGO
5.3. EL TRINQUET
5.3.1. MODALIDADES DE JUEGO EN EL TRINQUET 25
5.4. GALOTXETES DE MONÒVER
5.5. EL FRARE
5.6. EL FRONTÓ
5.6.1. LA MODALIDAD DEL FRONTÓ VALENCIA
5.7. GENERALIDADES DE LAS INSTALACIONES
5.7.1. INSTALACIONES DE PILOTA EN LA COMUNIDAD VALENCIANA

5.7.2. CANTIDAD Y TIPO DE LAS INSTALACIONES DE PILOTA
5.7.3. DISTRIBUCIÓN DE LAS INSTALACIONES TÍPICAS DE PILOTA EN LA COMUNIDAD VALENCIANA
5.7.4. ASPECTOS COMUNES A OTRAS INSTALACIONES DEPORTIVAS

6. LA PILOTA EN EL ÁMBITO EDUCATIVO
7. BIBLIOGRAFÍA

MUSEO DEL JUEGO

1. INTRODUCCIÓN

Se entiende por Pilota Valenciana, el conjunto de modalidades del Juego de Pelota a Mano, que tradicionalmente se han jugado en el ámbito territorial histórico valenciano, con una antigüedad fijada documentalmente como mínimo en el siglo XIV.

La agrupación de modalidades se realiza básicamente en: Juegos Directos (se enfrentan dos equipos que ocupan campos opuestos) y Juegos Indirectos (se enfrentan dos equipos que ocupan el mismo campo).

Estas diferencias en las modalidades implican diferentes tipos de instalaciones. El presente trabajo va ha intentar por un lado, mostrar como son éstas instalaciones y, por otro, las características que tienen. Al hablar de las características nos estamos refiriendo a como éstas vienen marcadas por la tradición, es decir, al contrario que otro tipo de instalaciones, las de Pilota Valenciana están muy marcadas por la interacción de los espectadores. Existe tal interacción entre jugadores y público que los conceptos espacio deportivo y espacio auxiliar, en este tipo de instalaciones pierden su significado. Esto es así hasta el punto que los propios jugadores, muchas veces se apoyan tácticamente en el público para conseguir puntos.

Por este motivo, y aún tratándose de un trajo sobre instalaciones o espacios para la práctica deportiva, hemos considerado necesario el hablar de la historia de este deporte. La intención es de que se entienda el porqué del a implicación del público en el desarrollo de las partidas y del arraigo cultural que el juego tiene en la sociedad valenciana, ya que esto nos va a permitir comprender la evolución de las diferentes instalaciones y espacios para la práctica de este deporte. Además de cuál es la razón por la que a finales del siglo pasado fue considerado como un deporte autóctono, razón por la que se denomina Joc de Pilota Valenciana.

Otro de los puntos que vamos a desarrollar en este trabajo es la descripción de las diferentes modalidades de Pilota y las generalidades que son comunes a todas ellas como son los equipamientos, las puntuaciones, etc. Exponemos este punto para la mayor comprensión de las características y las diferentes partes (líneas, áreas, accesorios, etc.) que conforman los espacios e instalaciones del Juego de Pilota.

Describiremos, ya que el trabajo trata de eso, las diferentes instalaciones y espacios donde se desarrolla este juego, así como generalidades de éstas.

Por último hablaremos de la Pilota en el ámbito educativo. Como en los últimos años ha ido incorporándose en este ámbito, los esfuerzos y actuaciones que se han

MUSEO DEL JUEGO

hecho y, se están haciendo en la actualidad. Todo esto ha llevado a la aparición de la Orden del 2 de Marzo de 2000, de la Consellería de Cultura, Educación y Ciencia, la cual obliga a los centros educativos de titularidad de la Generalitat Valenciana a la construcción de frontón, trinquete y galotxa dentro de la zona docente del espacio polideportivo.

La idea que pretendemos a la realización de este trabajo es, no sólo, la de dar a conocer los espacios e instalaciones de la Pilota Valenciana sino, además, la de ilustrar la gran interacción que existe con el público y lo que esto culturalmente supone.

2. RESEÑA HISTÓRICA

Las raíces de la actual pelota valenciana, como las del resto que se practican en el ámbito del Occidente y sus dominios culturales, las debemos buscar en el Mediterráneo, en la Antigüedad Clásica de la que procedemos culturalmente. La implantación de los juegos de pelota en Europa es consecuencia de la romanización.

Sin excluir la posibilidad de la existencia de juegos autóctonos (originarios del lugar donde se practican), como es la "Escala y Corda" en la Comunidad Valenciana, la pervivencia de elementos comunes en modalidades que se mantienen con reglas semejantes en diferentes países de Europa hace pensar que todas tienen un mismo origen y que algunas de las cuales han subsistido con más fuerza, como es el caso de la modalidad de "Llargues".

No podemos dejar de reseñar que la obra culturizadora del Imperio Romano la trasladó España a los países americanos y por ello perviven en muchos lugares de aquellas tierras, viejas modalidades que apenas han sufrido variaciones a lo largo de los siglos o, cuanto menos, se ha dado un proceso de fusión entre las viejas modalidades precolombinas y las llevadas allí por los españoles.

LOS ORÍGENES

Entre las diferentes prácticas deportivas y ejercicios físicos que realizaban los Griegos estaban distintos tipos de juegos de pelota. Estos juegos estaban recogidos dentro de lo que se conocía como esferística, que recogía todos los juegos en los cuales se utilizaba una pelota.

La mayoría de estos juegos tenían un carácter rítmico y musical, ya que se jugaba al son de un instrumento, y las acciones debían de coincidir con una melodía. También

MUSEO DEL JUEGO

se dan juegos de carácter competitivo como es la Feninde. Es este juego, según Victor Iñurría, el antepasado directo de la modalidad de pelota más antigua: Les Llargues. A esta conclusión llega después de haber estudiado detenidamente un relieve de un sepulcro encontrado en Atenas y datado en el siglo VII a. C. Observando las figuras representadas, en este relieve, y las posiciones que estas adoptan se va claramente que son iguales a las posturas que adoptan los jugadores en la modalidad de Llargues. (Inurría, 1994; en Conca y Pérez, 1999). En este mismo sentido, Becq de Fonguieres, un estudioso delos juegos griegos, dice *la Feninde es el tatarabuelo de nuestro juego de "llargues" o de "bote luzea" de los vascos, o el juego a "chazas" de los castellanos. La Feninde parece ser la modalidad más antigua conocida de todos los juegos de pelota tal como la practican los modernos. (Bonbím y Bozas, 1976; en Soldado, 1998).*

Friso griego que representa el juego la Feninde

Como tantas otras cosas, la pelota pasa del mundo griego al romano donde era practicada tanto por patricios como plebeyos. Va a tener un gran éxito, hasta el punto que los patricios en sus villas tenían una sala dedicada al juego de la pelota y que en Roma y otras ciudades se fundaron asociaciones de jugadores de pelota. Sin embargo, la aportación de los romanos en la evolución del deporte no fue muy importante, ya que sus formas de juego eran copiadas de los griegos. Su mayor mérito consistió en la difusión de estos por todas las tierras del Imperio Romano. No obstante, atendiendo a las descripciones de los poetas latinos Marcial y Antifenes, Llorenç Millo (1982) ha visto en una modalidad de pelota romana el *Harpastum* el antecesos de otra modalidad de Pilota Valenciana como es el Raspall.

DE LA EDAD MEDIA HASTA EL SIGLO XX

Existe poca literatura sobre los juegos de pelota hasta la Baja Edad Media. La implantación del cristianismo es poco proclive a la aceptación de las costumbres paganas. La preocupación por la vida espiritual y la salvación del alma dejó un lugar muy secundario para las mundanas diversiones.

El juego de pelota, tal como todavía se juega en la modalidad de Llargues, se extendía con ligeras variaciones, por países europeos como Francia, Bélgica e Italia, así

MUSEO DEL JUEGO

como por la península Ibérica durante la Baja Edad Media. A finales del siglo IV se seguía jugando en los dominios de Roma. San Agustín en sus *Confesiones* nos habla de su afición a ella. San Isidoro, obispo de Sevilla (560-636) recopiló en sus *Etimologías*, buena parte del saber de aquella época. Habla en ella de los juegos que entonces se usaban y entre ellos el de pelota.

LA PELOTA EN FRANCIA

De todos los países citados, además de España, es respecto a Francia donde más abundan las referencias y noticias relacionadas con la práctica del juego de pelota. Ello fue debido a su gran arraigo, ya que lo practicaban tanto el pueblo llano como la nobleza; con la diferencia de que los villanos jugaban en las calles o en el campo abierto mientras que el juego en locales cerrados era privilegio reservado a los caballeros. Del éxito que tuvo el juego de pelota nos da una idea el hecho de que en 1292 había censados en la ciudad de París 13 industriales dedicados a la fabricación de pelotas (Millo, 1976).

El juego en Francia se jugaba con la mano limpia o bien provista de un ligero guante de ahí que la denominación del juego en Francia fuera *jeu de paume* y los locales donde se jugaba *courte paume.* Posteriormente en el reinado de Enrique IV se introdujo, en los juegos cerrados, el uso de la raqueta, consistente en un aro de madera enrejillado con cuerda. A esta herramienta se la denomina trinquet, de ahí la palabra trinquet para designar los juegos de pelota en lugar cerrado.

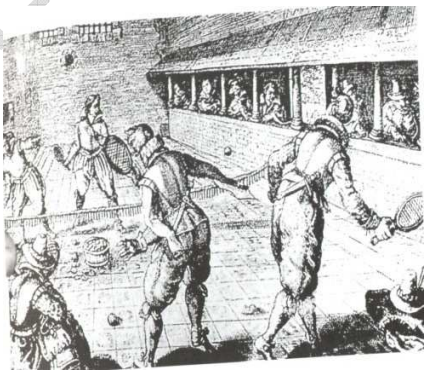

Después de la Revolución de 1789 el mismo carácter noble que la había hecho triunfar, provocará su devaluación e indiferencia y su práctica será mal vista por el pueblo al considerarla propia del antiguo régimen.

LA PELOTA EN ESPAÑA

La pelota fue durante los siglos XV, XVI y XVII el más popular de los juegos, el más practicado y extendido. El juego más practicado, según descripciones de Sebastián Covarrubias, Rodrigo Caro, Juan de Zabaleta y Calderón de la Barca, era más parecido a nuestra modalidad de Llargues que a las modalidades de juegos vascos. Otro claro

MUSEO DEL JUEGO

exponente de esta proliferación es la cantidad de ciudades donde hubo trinquetes como Murcia, Madrid, Valladolid, Zaragoza, Tarragona.

Este juego fue practicado tanto por las capas populares de la sociedad como por los nobles y reyes. Felipe el Hermoso murió a consecuencia de un enfriamiento después de jugar en Burgos un partido de pelota.

El paso de la dinastía Austriaca a la Borbónica resulta fatídica para el juego de pelota peninsular, que desaparece en el siglo XVIII, con la excepción vasca y valenciana.

LA PELOTA EN EL PAÍS VASCO

En el País Vasco, la cesta y la pala sustituyeron, en la segunda mitad del siglo XIX, las modalidades de *rebote* y *juego largo*, que según las descripciones de las reglas (Peña y Goñi, 1892 en Soldado, 1998), eran muy parecidas a las que se observan en el juego a Llargues, aunque es distinto el volumen y la clase de pelota.

De esta manera el tradicional juego directo, cara a cara, fue sustituido por el indirecto, consistente en lanzar la pelota contra un frontón. Esto supone que la ancestral forma de jugar a Llargues a mano, sin ningún artefacto que aligere el golpe violento y vertiginoso de la pelota, que se extendía por medio continente durante la Edad Media, va a quedar reducido a la Comunidad Valenciana, donde se afirma poderosamente, mientras desaparece en el resto de territorios. Esta es la razón por lo que a finales del siglo pasado fue considerado como un deporte autóctono, conservado con orgullo, razón por la que se denomina Joc de Pilota Valenciana.

LA PELOTA EN LA COMUNIDAD VALENCIANA

La primera peculiaridad con la que nos encontramos, es que la Pilota no es un juego institucionalizado como el resto de los deportes, ya que se trata de un deporte ligado a la cultura de un pueblo, el pueblo Valenciano.

"*El juego de pelota se ha practicado de forma espontánea en todos los pueblos valencianos y en la mayoría de sus calles. Era una de las pocas diversiones en aquellos tiempos en que la vida pasaba en el mismo sitio donde se había nacido. La pelota forma parte de la historia intima de nuestro pueblo"*. **Manuel Tarancón -Diputación de Valencia-**

MUSEO DEL JUEGO

Para testimoniar la importancia y la historia de la Pilota, tendremos que considerar una serie de documentos, que poca cosa tienen que ver con el juego, como son las prohibiciones y bandos dictados por los ayuntamientos, las informaciones de la prensa, sermones como los de San Vicente Ferrer, las guías de calles, las cuales nos van a indicar la cantidad de edificios dedicados al juego de Pilota y el gran número de calles cuyo nombre hacen referencia a temas de dicho juego.

Las primeras referencias escritas sobre la presencia del juego de pelota en la Comunidad Valenciana las tenemos de tiempo posterior a la Conquista de Jaime I. Sin embargo, tampoco podemos asegurar que los mozárabes valencianos lo desconociesen. Probablemente las costumbres romanas pervivieron a través de los siglos. Los mozárabes jugarían y lo harían, con toda probabilidad, con pelotas, en plazas y calles. Por lo tanto, no se puede afirmar que en la Comunidad Valenciana se juega a la pelota desde el día posterior a la conquista, sin correr el riesgo de ser tachado de temerario.

El juego de Pilota tuvo una pronta aceptación y difusión entre los valencianos ya que, a finales del siglo XII, encontramos documentos que hacen referencia a la existencia en Alcoy de una plaza denominada *Placeta del jugador de Pilota.*

En la segunda mitad del siglo XIV, San Vicente Ferrer, en uno de sus sermones habla del juego de Pilota, agrupándolo con otros juegos, considerándolo honroso y sano.

Esta opinión no será compartida por los gobernantes de finales de este siglo XIV, por el cariz que llegó a tomar la práctica de este juego, sobretodo en la calle. Se jugaba en las calles de Valencia con tal vehemencia y apasionamiento que el juego de pelota llegó a convertirse en un serio problema de orden público. Blasfemias, altercados, interrupción del tráfico, todo ello propició que las autoridades locales emitieran un bando el día 14 de Junio de 1391 por el que se prohibía la práctica de este deporte.

La prohibición no fue bien acogida por los aficionados, de tal manera que hubieron protestas, llegando incluso ha producirse incidentes de tal índole que obligaron a reunirse al Consell de la Ciutat. En aquella reunión decidieron mantener las disposiciones dictadas e informar al representante del rey Juan I, para comunicarle la situación. Además se pedían facultades al rey para que los Jurados de la ciutat pudieran arrojar de la ciudad a todos los rebeldes.

De poco o nada sirvieron aquellas gestiones. De hecho, años después, en 1412, se anunciaba un bando casi exactamente igual al de 1391. Estos mandatos no han sido

MUSEO DEL JUEGO

exclusivos de la ciudad de Valencia, también se promulgaron en Castellón en el siglo XIV. Incluso se tiene noticias de que, en la villa de Gandía, el duque Alfonso el Joven dictó unas ordenanzas contra los jugadores de Pilota.

Juan Luis Vives (1492-1540), aunque no fuese un tema principal en su obra humanística de pensador y pedagogo, fue uno de los primeros en dedicar una pequeña parte de su obra al juego de pelota, dando unas normas, a las que había que ceñirse para conseguir que el juego fuese alegre y divertido y no surgiese ningún problema. En su obra "*los diálogos*", Vives desarrolla su interés por los juegos tanto infantiles como el hoyuelo con nueces, a pares y nones con alfileres, las tabas, el tejo y los naipes, como el juego de adultos, especialmente el juego de pelota valenciana que Vives lo trata extensamente en el diálogo XII, como juego de la nobleza valenciana, que llaman trinquete. la afición de la nobleza valenciana por el trinquete es significativa. Cita los trinquetes que existían en esa época en valencia: el trinquete del milagro, de carroces, de barcia y de mascones. Refiriéndose al tipo de pelota usada en Francia, en el diálogo nos dice que se juega con esferas más pequeñas que las nuestras y mucho más duras, hechas de cuero blanco. El relleno no es como entre nosotros, de lanilla o borra del paño, sino que normalmente es de pelos de perro y por ese motivo raras veces se juega con la palma, sino con raquetas de cuerda gruesa. Al trinquete se jugaba según Vives con el puño y con pelotas de viento, poniendo una cuerda tendida en medio. El juego consistía en enviar la pelota por encima de la red hacía el otro campo procurando que entrase dentro de los límites del mismo. El punteo era de cuatro puntos cada vez: quince, treinta, cuarenta y cinco o ventaja y empatados a puntos. La pelota se devuelve al vuelo, otras al primer bote, pues tras el segundo, el golpe no es válido y se hace una señal donde pegó la pelota. El diálogo termina dando unas leyes sobre el juego, algo inusual en los tratados sobre los juegos y, por lo mismo, de gran interés antropológico:

1) La primera ley, quando fe ha de jugar. El hombre ha fido criado para cofas sérias, no para chanzas, y juegos. Pero los juegos fe inventaron, para recrear el ánimo canfado de las cofas sérias: entonces, pues, fe debe jugar quando el ánimo, ó el cuerpo eftuviese canfado:

ni fe debe tomar de otra fuerte, que el fueño, comida, bebida, y otras cofas, que renuevan, y reparan el ánimo: de otra manera es vicio, como otras cofas que fe hacen fuera de tiempo.

2) Segunda ley, con quienes fe ha de jugar. Afsi como quando has de hacer algún viage, ó has de ir a algun combite, miras con cuidado los compañeros que has de tener: ni mas, ni menos en el juego has de advertir con quienes juegas, que fean tus conocidos: porque en los no conocidos hay grande peligro, y es verdadero el adagio de Plauto: El hombre es un lobo para el que no le conoce. Sean agraciados, joviales cortefes, con los quales no peligre que riñas, ó tengas debates, ó hagas, ó digas alguna cofa torpe, ó indecente: no fean blasfemos, ni juradores: no hablen palabras fucias, para que de aquella pefte no te fe pegue alguna mala coftumbre, ó vicio. Finalmente fean tales, que no fe pongan á jugar por otro fin, que el tuyo: es á faber, para alivio, y defcanfodel trabajo.

3) Tercera ley, á que juego. Primeramente á juego que fe entienda: porque fi fe ignora, no puede haver divertimiento, ni del que juega, ni de los compañeros, ni de los mirones: además de lo dicho, que á un mifmo tiempo te diviertas, y exercites el cuerpo, fi es que el tiempo, y falud lo permite. Pero fi no, fea el juego de calidad, que no dependa todo de la fuerte, valga también en él la ciencia, que pueda corregir el yerro.

4) Quarta ley, con que apueftas. Ni fe ha de jugar fin apoftar algo, que es majadería, y luego enfada: ni fe ha de apoftar tanto, que en el mifmo juego te inquiete; y fi pierdes, te fepa mal, y te atormente: aquel no feria juego, fino tormento.

5) Quinta ley, de qué modo, que antes de que te fientes a jugar, juzgues que vas a recrearte con el juego, á cuya ventura expones algunos dineros, efto es, compras con ellos el reparo de la fatiga. Pienfa que es fuerte, efto es, varia, incierta, mudable, comun: que por effo no te fe hace injuria alguna, fi pierdes: que lo lleves con paciencia, no pongas ceño, ni mala cara, ni la mueftres trifte: no digas injurias, y eches maldiciones al compañero, ó á alguno de los mirones. Si ganas, no digas chiftes con fovervia al compañero. Finalmente feas mientras durare el juego, cortés, alegre, grafiofo, placentero, fuera truanería, y defcaro: no dés infinuacion alguna de trampofo, villano, ó avaro: no porfies en debatir: en ninguna manera jures acordandote, que todo aquello (aunque tu tengas mas derecho) no importa tanto, que pongas a dios por teftigo. Acordaráfte que los mirones fon como jueces en el juego: fi ellos juzgáren algo, cede, fin dar alguna feñal dé que no te parece bien: de efta suerte, no folo el juego es recreo, fi que también agradable la educación generofa de un mancebo hidalgo.

6) Sexta ley, quanto tiempo fe ha de jugar. Hafta que conozcas que te has renovado, y reparado ya para el trabajo, y llama la hora para el negocio sério. El que hiciere lo contrario, jufgafe lo ha hecho mal: queredlo afsi Cavalleros, mandadlo.

Francesc Almela i Vives (1960) recoge el siguiente pregón de mediados del siglo XVII. (Llopis, 1999).

> *El seño D Joseph de Fonsdeviela, del Consejo de su Majestad.....*

MUSEO DEL JUEGO

Hace saber: Que, por cuanto de algunos años a esta parte, se experimenta el desorden de que así en días de fiesta como de trabajo se forman juegos de pelota en calles y plazas de esta ciudad, ocupándose de ellos los muchachos, estudiantes y de oficios, sino muchos hombres, de que se originan los daños de que los primeros no asisten a sus estudios y los otros faltan a sus ocupaciones, viciándose en la misma ociosidad del juego, a que se añade el prejuicio de las desgracias que se han visto de haberse maltratado a diferentes personas con algún pelotazo al pasar por las calles y la inquietud y el alboroto que se advierte en ellas al tiempo del juego como igualmente los rompimientos de los vidrios de los coches, lo que se hacía digno de severo remedio y principalmente en un pueblo tan numeroso y en donde hay pajares destinados para tales juegos de Pelota, por lo cual Su Señoría manda que bajo la pena de tres libras y un mes de cárcel ninguna persona de cualquier grado o condición que sea juegue ni permita jugar a la pelota en las calles de esta ciudad ni en la de sus arrabales, con declaración, para mayor observación, que en dichas penas incurrirán igualmente los padres por los hijos y los amos por los criados y oficiales, para aquellos que cuiden de sus familias y no les permitan divagar por la ciudad y emplearse en juegos ruidosos y dañosos. Y para que venga a noticia
de todos se manda publicar el veinte y ocho de septiembre de 1741.

Todos estos hechos nombrados nos dan una idea de cuál fue la trascendencia que tuvo el juego de Pilota en la vida valenciana de la época medieval y de los siglos posteriores hasta llegar al siglo XVIII:

Todas las referencias citadas se han referido al juego en la calle, sin embargo, ya desde esta misma época existieron en la ciudad de Valencia trinquetes donde los caballeros practicaban el juego de Pilota de una manera más privada.

A través de la obra de Marco Antonio Orellana Valencia antigua y moderna (1924) citado en Llopis (1999), conocemos el gran número de trinquetes que llegaron haber en la ciudad de Valencia y que, por su importancia, dieron nombre a calles y

MUSEO DEL JUEGO

plazas de la ciudad. Como los trinquetes de: Centelles, Ciurana, Mossén Olcina, Mascons, Trabuquet, Na Segarra, Cavallers, La Encarnación, del Hospital, etc. Todos estos trinquetes están datados entre los siglos XV y XVI.

Todos estos trinquetes constituyeron el complemento deportivo dela nobleza valenciana, prueba de ello es que el nombre de muchos de estos trinquetes eran de las familias más importantes de la ciudad.

Estos trinquetes fueron desapareciendo pero surgieron otros, y por ello, a finales del siglo XIX contaba Valencia con tres trinquetes abiertos al público: el de Marchalenes, el de Juan Mena y el de Pelayo, que es el único que perdura en la actualidad.

Haciendo referencia a la prensa, además de las informaciones aparecidas de la inauguración de diferentes trinquetes, la noticia más importante sobre el juego de Pilota aparecida en el siglo XIX, sin duda, es la que hace referencia a dos importantes partidas en la calle celebradas en Benifaió y Ondara. La primera celebrada el 12 de diciembre de 1849 y en la cual se reunieron más de cuatro mil forasteros para asistir a tan importante evento. La segunda se celebro el 26 de noviembre de 1888 y a la cual acudieron unos cuatro mil quinientos forasteros, que apostaron importantes cantidades de dinero.

LA PELOTA EN LA COMUNIDAD VALENCIANA (SIGLO XX)

Ya dentro del siglo XX, podemos distinguir dos grandes épocas que tienen como separación los años sesenta. Los primeros años cuarenta del siglo, la Pilota sigue teniendo un gran éxito. Se había introducido tanto en la sociedad valenciana que no existía ninguna fiesta de pueblo en la que no estuviera incluido en el programa, un día donde se celebrase partidas de Pilota.

A partir de los años cuarenta se comienza a notar un fuerte cambio en la práctica del juego. La nueva situación política que se da en el Estado repercute en el juego, pero los cambios más profundos se dan en los años sesenta.

Tres son los elementos que influyen es este descenso de la práctica del juego, fundamentalmente en la calle: los automóviles, los cambios de fisonomía de las calles y la televisión. La masificación del tránsito rodado crea excesivos problemas para la práctica del juego. Por otra parte, los cambios que se van produciendo en las calles, también constituye otro elemento que van a perjudicar el juego. Los nuevos edificios, con abundancia de cristales, ornamentos y farolas no favorecen el juego y las partidas de Pilota molestaban a los vecinos, que las contemplaban como un peligro. A causa de

MUSEO DEL JUEGO

estos dos hechos, comienza una campaña de prohibiciones, tanto para favorecer el tráfico, como para evitar las quejas de los vecinos.

El juego en estos dos obstáculos físicos, hay que sumar uno a nivel, los avances tecnológicos y la mejoría económica. Estos hechos van a posibilitar la entrada de la televisión en los hogares y con ello el conocimiento de otros deportes, aspecto que también va a facilitar el abandono del juego de la Pilota.

El juego en estos años se refugia en los trinquetes donde sobrevive a duras penas. Se dan momentos de crisis, sobre todo por la falta de jugadores debido a la poca importancia de las apuestas.

Todo comienza a cambiar con los aires de libertad que trajo la transición a la democracia, y el reencuentro del pueblo valenciano con su historia y cultura. Esto ha sido posible, entre otras cosas, por un mayor apoyo institucional, unas autoridades federativas competentes, las cuales buscando una identidad propia se separaron de la federación estatal con un ámbito muy grande y con intereses excesivamente diversos. La Federación de Pilota Valenciana se creó en 1985. También se ha notado la mayor atención prestada por los medios de comunicación. Asimismo es innegable el mérito de entidades públicas y privadas que organizan campeonatos y trofeos, así como la creación de escuelas de Pilota. Todo ello abriga un futuro pleno de esperanza para este deporte tan nuestro.

MATERIAL

En este trabajo hemos incluido este apartado sobre el equipamiento y material, ya que, consideramos estos elementos como parte de las instalaciones o material a utilizar imprescindiblemente en este juego tradicional valenciano.

PELOTAS

La pelota tiene una importancia trascendental en el juego. Muchas veces se puede ver una partida, como un pelotari se dirige hacia el cajón para escoger una pelota nueva para rematar el quince decisivo. En los grandes desafíos se ha tenido muy en cuenta la elección de un tipo u otro de pelotas.

En función de la modalidad que se juegue, se utilizarán unos tipos de pelota u otros.

- Pelota de VAQUETA

MUSEO DEL JUEGO

- Pelota de BADANA (en la calle)
- Pelota de TEC (en el frontón)
- Pelota de TRAP (en les galotxetes)

PELOTA DE VAQUETA

Es la pelota por excelencia y más representativa de este deporte. Está constituida por 8 partes iguales de unos 3 centímetros de grosor, constituidas por un material bastante duro como es la piel del pescuezo del toro y la borra de lana.

El proceso de elaboración pasa por escoger en primer lugar el cuero, seguido del cosido manual de las diferentes partes en las que se corta el cuero, rellenando por un jequecito la pelota con borra de lana y rematando la superficie de esta con el proceso de pulido, para finalmente dejarla a secar.

Señalar que este elemento es uno de los más preciados y admirados por los aficionados, el motivo es que consideran sólo algunos privilegiados artesanos (pilotaris) a los únicos que realmente hacen las mejores y auténticas pelotas del "joc de pilota".

La calidad de la pelota se comprueba con lo que es llamado el "tec de pilota", este es el término que denomina si una pelota es buena o no, basándose en la dureza, bote, sonido y calidad del bote, cosas que al fin y al cabo hacen de este tipo de pelotas se conviertan en unos proyectiles similares a una piedra.

Su diámetro es de unos 44 mm. y su peso oscila entre los 42-44 gr en el caso de los adultos.

En toda partida de competición oficial habrá un mínimo de 4 pelotas utilizadas y 2 nuevas a disposición de los jugadores.

PELOTAS DE BADANA

Esta pelota surge por la necesidad de crear una pelota más económica y algo más asequible en su utilización a lo largo del aprendizaje.

Sus características más preciadas son que se fabrica en menos tiempo y son más económicas (aprox. 500 ptas.), lo cual es un alivio para los aficionados ya que, debido al entorno de los terrenos de juego de este deporte, estas pelotas pueden perderse con facilidad. Otra característica es que es más blanda, esto permite que la mano no sufra tanto, sobre todo para los jóvenes y la gente que se inicia, lo cual es un adelanto, ya que, antes esa era una de las razones por la cual la gente abandonaba, en sus inicios, este deporte.

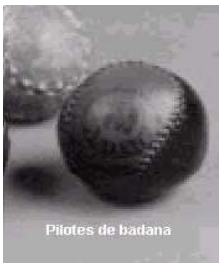

Es algo más gruesa, lo cual, unido a que es algo más blanda, provoca que el esfuerzo utilizado en el golpeo sea mayor. De todos modos, estas pelotas no pueden llegar a tener la nobleza y altura en el bote de las de vaqueta, ni la rectitud en la trayectoria. Por último decir, que este tipo de pelotas tiene diferentes versiones en algunas regiones del territorio valenciano, como son en Gandia y les Galotxetes de Monover, donde se les denomina pelotas de 12 y adoptan dos colores en su exterior.

PELOTAS DE TEC

Es la utilizada en la modalidad de Frontón. Está formada por un núcleo de madera sobre el que se coloca una capa de borra, atándolo todo con hilo de forma que apriete y sujete todo el conjunto, se forra finalmente con piel de cabra, tallada de la misma forma que en las pelotas de badana en forma de ochos, que se acoplan y se cosen con costura vista, a diferencia de la pelota de vaqueta.

Los pesos oscilan en función de la categoría, según la edad y puede ir desde 36 gramos en infantil, hasta 50 en adultos. En el diámetro sucede lo mismo.

MUSEO DEL JUEGO

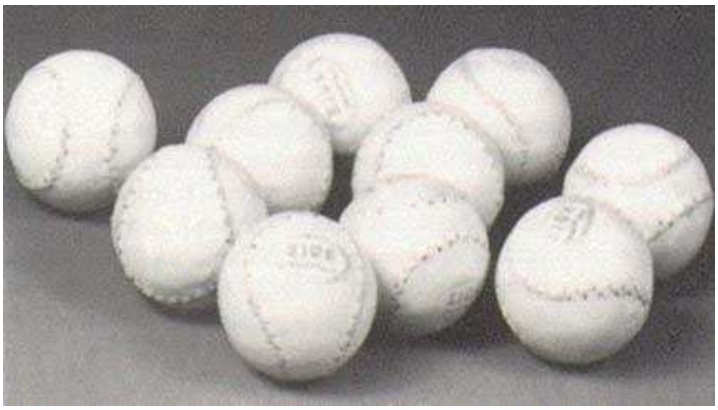

PELOTAS DE DRAP

Es la pelota utilizada en la modalidad de Galotxeta, estando formada por un centro de borra apretada y envuelta en tiras de trapo, o hilo encerado o lana, hasta conseguir el peso y las dimensiones homologadas, cerrándose tradicionalmente por medio de tiras de cinta de tela autoadhesiva que le da un aspecto peculiar.

Los pesos van de 50 gramos en niños, hasta 96 gr en adultos, mientras que el diámetro va desde 6 a 7 cm.

VESTUARIO

En este punto recogemos todo lo que el jugador de Pilota necesita para poder desarrollar el juego, así como, las protecciones necesarias para evitar lesiones.

CALZADO

El calzado ha ido evolucionando, ya que en la antigüedad se decía que se tenía que jugar con las típicas "espardenyes" de agricultor (junto con el pañuelo típico), pero esto son anécdotas de la tradición que abarca este deporte. En la actualidad, el calzado es similar o el mismo utilizado en otras modalidades deportivas, premiando la comodidad del jugador como el agarre en el terreno de juego.

INDUMENTARIA

La indumentaria consta de un pantalón blanco largo, aunque en la modalidad de Raspall esto varía, se utiliza pantalón corto blanco, con una franja en los laterales, roja

MUSEO DEL JUEGO

o azul. Esto es debido a que la pelota se puede enganchar en la pernera del pantalón, la faja (ya sea de color rojo o azul) y una camiseta blanca. Señalar que las camisetas han evolucionado, ya que, últimamente son de color azul o rojo, como las fajas, ya que desde hace poco tiempo algunas partidas se retransmiten por televisión y este detalle permite una mejor diferenciación de los equipos.

Nota- En la posguerra se omitió el color rojo de la práctica de este deporte por las connotaciones que conllevaba, esto desapareció enseguida y fue rechazado.

PROTECCIONES

En cuanto a las protecciones, las imprescindibles son las de las manos. Sin ellas el jugador sufre múltiples lesiones a nivel del carpo y las falanges. La más conocida es la "assentadura de la mà", que es como un callo doloroso en la palma de la mano.

- **El guante**

El guante de Pelota Valenciana está fabricado con piel de cordero y protege la palma de la mano, dejando libres los dedos.

La utilización del guante es contemporánea, pues no se ven informaciones escritas ni orales de épocas anteriores.

Su origen viene juntamente con el de la pelota de vaqueta, para protegerse en los golpeos a esta. Lo que se hace es proteger las articulaciones entre mano y dedos y la palma de la mano realizado con piel de cordero y con unas cintas en los extremos que permiten sujetarlo a la mano.

La colocación del guante requiere cierta habilidad, ya que una vez colocado uno de ellos, para hacerlo en la otra mano libre se requiere la utilización de la boca para terminar de hacer el nudo.

Asimismo, en los últimos años el guante ha ido pasando a ser un elemento secundario de protección, debido que se tarda cerca de una hora para la preparación para una partida debido a que va acompañado por muchos más materiales, como son el esparadrapo, algodón, chapas de acero, cartuchos, cartas y otros objetos. Todo esto ha hecho que los "pilotaris" utilicen esa protección como una superficial encima de una consistente con otros materiales de mayor dureza y menor flexibilidad.

MUSEO DEL JUEGO

- **Los dedales**

En la modalidad de raspall el vestuario de los jugadores presenta ligeras diferencias respecto al resto de modalidades. Es costumbre la utilización de pantalón corto con la intención de evitar que la pernera del pantalón largo pueda entorpecer la acción de raspar la pelota en tierra.

En cuanto a la protección de las manos, es parecido al del resto de modalidades. Añadiendo que hay que proteger las uñas y las puntas de los dedos para evitar el contacto directo con el suelo a la hora de raspar. Así, desde tiempos atrás, se utilizan los dedales de cuero, muy duro.

También se intentó la implantación del dedal de material plástico pero parece ser que el "pilotari" prefiere las virtudes del cuero a las de plástico.

ASPECTOS GENERALES DEL JUEGO DE LA PELOTA

En este apartado realizaremos un breve acercamiento a las diferentes generalidades de las distintas modalidades de juego. Con esto queremos explicar las características que son comunes a los distintos tipos de juegos, así como realizar una breve introducción necesaria para entender un poco mejor el contexto de lo que luego explicaremos según cada modalidad.

GENERALIDADES

El juego de la Pilota Valenciana es muy peculiar respecto a otros tipos de deporte, ya que, entre otras cosas, el público es un espectador de lujo, es decir, su posición en el terreno de juego es muy cercana a los jugadores, hasta tal punto que en alguna de las modalidades su posición es dentro del terreno de juego, formando parte del mismo.

Este detalle tan peculiar es único y provoca que incluso existan tácticas de juego que buscan la interacción de la pelota con el público, según la situación del juego

MUSEO DEL JUEGO

o rival en esa partida. Mencionar que esta particularidad provoca que el espectador viva mucho más intensamente el juego, las sensaciones y tensión de las partidas,... hasta tal punto que en ocasiones los mismos espectadores se tienen que proteger de los posibles pelotazos.

Otro detalle a señalar es que las reglas del juego pese a ser muy antiguo, no han variado mucho en el tiempo. Por ello, las medidas de los terrenos de juego están mediatizadas por los presupuestos a invertir y por el espacio disponible para habilitar, así como, según la calle del pueblo a utilizar, como cancha de juego, tendrá unas características u otras. Decir que poco a poco se están estandarizando un poco las medidas de los terrenos de juego (calles, calles artificiales, trinquetes), y el material de fabricación, aunque no existe ningún tipo de normativa que obligue a una cosa u otra.

Siguiendo con la explicación, comentar que ha sido hace poco cuando ha salido un decreto o ley por el cual, a partir de ahora se va a tener que introducir una unidad didáctica referente a la pelota valenciana, además de incluir en los centros de nueva construcción, unas instalaciones óptimas y necesarias par el desarrollo y explicación de los diferentes ámbitos de la pelota valenciana. De esta forma, se intenta potenciar el deporte tradicional de nuestra comunidad, y todo lo que ello supone culturalmente: historia, tradición, etc.

Este punto es importante, por eso lo desarrollamos más adelante, ya que, debido a nuestra futura salida como educadores, pensamos que es importante tenerlo en cuenta para podernos desenvolver bien en nuestro ámbito escolar o de enseñanza.

Para terminar con este punto, comentaremos que la nomenclatura y vocabulario que se utiliza normalmente en este deporte, es el típico del juego, y por supuesto, es en valenciano. Esto da una explicación de los diferentes nombres que están y van a seguir apareciendo en el transcurso de este trabajo y, por supuesto, la clara connotación cultural, además de la importancia que la tradición tiene en este juego.

LA PUNTUACIÓN

La puntuación que se utiliza es más o menos la misma para todas las modalidades, y es muy similar al tenis, ya que los dos proceden de la misma raíz. Esta consiste en que cada punto es un *Quinze*, y la puntuación seria **15, 30, VAL y JOC,** y cada partida según modalidad o situación se juega a un determinado número de juegos o, últimamente, también se juega a un determinado tiempo.

EL MARXADOR

MUSEO DEL JUEGO

Por último, explicar una figura típica en el juego de la Pilota, nos referimos al *Marxador.* Esta figura es como si fuera un apostador que esta en movimiento por dentro del recinto de juego. Gracias a él, el juego adopta otro tipo de sentido para alguno de los espectadores, sobre todo los que se incluyen dentro del recinto de juego o muy cercano a él. Esta figura va aceptando las diferentes apuestas en juego, de esta forma los mismos jugadores se llevan también sus porcentajes.

El marxador adopta su máxima grandeza en los llamados retos que se realizan, entre sí, los diferentes jugadores. Estos constan de unas reglas o condiciones predeterminadas por los participantes del mismo, y están exentos de incluirse dentro de la competición tradicional. Señalar que cuanto mejores son los jugadores y más difícil es el reto, las partidas adoptan mayor interés.

MODALIDADES

Cada tipo de modalidad implica unas determinadas instalaciones para su práctica. Ocurre lo mismo con las reglas a seguir, estas son diferentes, en cada una de ellas. Así pues, encontramos tres tipos básicamente de instalaciones, estas son: La calle, el trinquet y el frontón (que se explicarán con detalle mas adelante).

Modalidades	***Espacios***	***Juegos***
Juegos directos	En el "carrer"	" a raspall"
		" a llargues"
		" a curtes"
		" a galotxa"
		" a perxa"
		" a contramà"
		" a pilota blanca"
		" al nyago"
	En el "trinquet"	" Escala i corda"
		" Raspall"

MUSEO DEL JUEGO

		" a rebot"
	En la "galotxeta"	" Galotxes de Monòver"
Juegos indirectos	En el frontón	" a paret (frontó valencià)"
	En "el frare"	" el frare"

INSTALACIONES Y MODALIDADES
EL CARRER

Una primera división dentro del juego de pelota se establece entre las modalidades jugadas al carrer y las jugadas en un *trinquet.* Esta claro que las modalidades al carrer son anteriores y siempre mucho más extensas que las otras, porque, entre otras cosas, el trinquet supone siempre un cierto negocio, pagar entrada, alquiler, etc., mientras que al carrer podía jugar cualquiera.

Como es bien sabido, "el carrer" es aquel espacio de un pueblo o ciudad que se encuentra delimitado por dos hileras de casas. Así pues, visto desde el punto de vista de una instalación para la práctica deportiva, vamos a distinguir entre:

- Carrer natural
- Carrer artificial

EL CARRER NATURAL

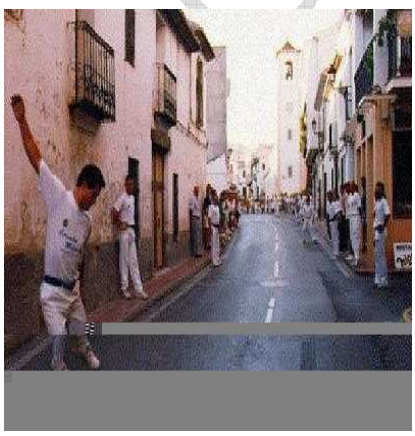

Como su propio nombre indica, es cualquier calle en la que tradicionalmente se haya jugado alguna modalidad de juego de calle de pelota valenciana, y que, por tanto, no tiene dimensiones ni forma obligatorias. A este respecto, la Federación matiza que deberá cumplir con los mínimos que exija el reglamento específico de cada modalidad, asegurando la práctica correcta del juego.

MUSEO DEL JUEGO

EL CARRER ARTIFICIAL

Como consecuencia de las condiciones urbanísticas de la vida moderna, actualmente es muy difícil, en la mayoría de las poblaciones, utilizar las calles naturales; es por esto que ha sido necesario aceptar e incluso potenciar la construcción de calles artificiales.

Estas calles son parecidas a un trinquete pero se construyen en sus paredes laterales, ventanas, balcones, aceras en el suelo, a semejanza de una calle real. Tendrán que cumplir las medidas mínimas que marca el reglamento general y con las específicas de cada una de las modalidades que en ella se practique; con la excepción de las que en el momento de aprobar este reglamento estén ya construidas y permitan la práctica del juego con un mínimo de facilidad y de perfección.

Es una recomendación prioritaria de la Federación que al construir nuevas calles artificiales, independientemente del cumplimiento de las normas mínimas (para el mayor número posible de modalidades), se tenga cuidado de diseñarlas con el máximo parecido a la calle natural en la que tradicionalmente se haya jugado en la población referida, corrigiendo las imperfecciones que la práctica ha demostrado y manteniendo las especificidades que las han distinguido de otras localidades.

LA IMPORTANCIA DEL PÚBLICO EN LA MARCHA DEL JUEGO

De cara al desarrollo del juego, el público será una parte estratégica, tanto en el carrer en sus diferentes modalidades, como en el trinquet. En las modalidades del carrer donde existan les ratlles, será una manera segura de conseguirlas, mientras que

MUSEO DEL JUEGO

en las otras modalidades será una posibilidad de lograr un quinze, a causa de la dificultad de devolución de una pelota lanzada al público.

En el carrer, el público es quien marca los límites del terreno de juego. Si se trata de una partida a llargues, quitando el pequeño espacio de traure, todas las demás zonas pueden ser ocupadas por la gente. Longitudinalmente, a ambos lados del carrer, pegados a la pared, será donde más público habrá. Transversalmente, detrás del resto y detrás del traure habrá una nueva barrera humana, llamada la parada, que será la parte encargada de parar las posibles molestias para la partida, de ahí su nombre.

Esta misma distribución se puede dar en una partida de raspall. Tanto en una como en la otra modalidad, la línea de parada marcará los límites reales del terreno de juego y, en salirse la pelota, sólo podrá ser jugada al primer bote. En otras modalidades en las que el traure no libre, sino limitado, la posición del público es diferente.

Los lugares menos concurridos serán aquellos que los espectadores rehuirán a causa del peligro de recibir un pelotazo. Se dejarán, pues, más vacías aquellas zonas más frecuentadas por la pelota. Con todo esto, como el público será un escondite muy seguro para los jugadores y éstos lo buscarán frecuentemente, muy a menudo el espectador tendrá que participar en el juego. El público se moverá con tal de no recibir un pelotazo o de no desviar la pelota y molestar a algún jugador. Pero sobretodo, nunca perderá la pelota de vista.

Según los datos que se han podido recoger, llegamos a la conclusión de que la más primitiva de todas las modalidades que hoy en día se practican en el deporte de Pilota Valenciana parece ser la modalidad de *Les Llargues.* El juego a llargues fue la modalidad practicada preferentemente tanto en el carrer como en el trinquet antes de la introducción de la cuerda. En realidad esta modalidad junto con la de *ratlles* será la que servirá de modelo a todas las demás. Solamente se distinguirá de la *raspa o raspall* en el hecho de que, mientras en les llargues la pelota ha de ser jugada al aire o al primer bote, en el raspall no importa para nada el número de botes de la pelota.

MUSEO DEL JUEGO

MODALIDADES Y CARACTERÍSTICAS
LES LLARGUES

La modalidad de llargues se practica hoy en día al carrer. Para jugar a llargues hace falta una calle amplia y larga. Esta peculiaridad ha hecho que esta modalidad se de, fundamentalmente, en pueblos situados en las llanuras del litoral, mientras que en los pueblos situados en la montaña formados por calles estrechas, tortuosas e irregulares prefieran otras modalidades que se adecuan mejor a sus características, como la galotxa o la perxa.

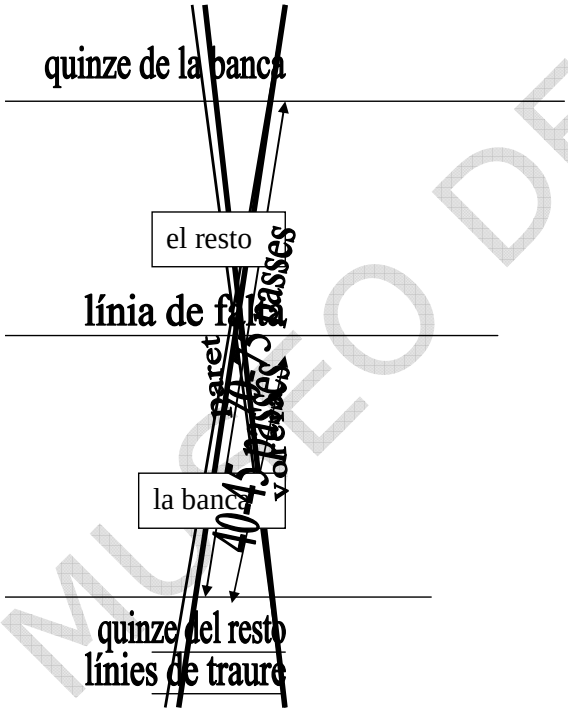

Para jugar a llargues se delimita un terreno de juego de unos setenta o setenta y cinco pasos. En algunos pueblos, en cambio, la longitud del campo de juego era toda la calle, y podía llegar a los noventa o noventa y cinco pasos. A pesar de que siempre se intentaba buscar una calle placa, cuando esto no se conseguía siempre se situaba en la parte de abajo el resto. De esta manera se intentaba contrarrestar la ventaja del saque que podía tener un jugador. También en el caso de que una calle fuera más estrecha de una parte que de otra siempre la parte más estrecha era para sacar.

La calle estaba delimitada por dos rallas denominadas "els quinzes". El de arriba era el "quinze de *la banca"* y el de abajo el "quinze

MUSEO DEL JUEGO

del resto". Y una tercera que dividía el campo en dos partes, la *falta,* que estaba a unos cuarenta o cuarenta y cinco pasos del saque, mientras que de la falta al quinze de la banca, o sea, la ralla que hay detrás del resto, hay solamente unos treinta y cinco pasos, ya que siempre solía ser más corto el campo del resto que el de saque. Detrás de la línea de quinze, a una distancia prudente, se colocaba *la parada.*

Además de estas rallas que cruzaban totalmente la calle, hay otras que marcan el lugar desde donde se tiene que sacar. Estas no son tan largas y puede haber más de una, según como se pacte. Si todos sacan del mismo sitio, sólo hay una, pero, si cada equipo saca desde un punto, hay más. Cuando los dos equipos no sacan desde el mismo sitio se dice que el que saca de más atrás le da al otro unos pasos para sacar. Como en ocasiones la línea de saque y el "quinze" del resto coinciden, también se llama "*línea de traure"* o simplemente "traure".

En este escenario el público se podía poner en cualquier lado de la parte de saque y en la parte derecha del resto, aunque en partidas de mucha concurrencia el público cubría por completo las orillas de la calle. También detrás de els quinzes, en la parada, se sitúa mucha gente. El saque siempre es el elemento más importante en una partida a "ratlles". Por eso cuando se ha de organizar una partida se hace partiendo de la banca, es decir, del que tiene que sacar. A este jugador también se le suele conocer con el nombre de "*traedor".*

La forma de sacar es muy variada, hasta el punto de que según la manera de sacar, se hablará de diferentes modalidades de juego. Sacada la pelota, el resto intentará devolverla al aire o al primer bote y se iniciará sal el juego, sin tener que pasarla por arriba de ninguna cuerda como en el "trinquet". El objetivo fundamental de la partida será pasar la pelota de las rallas de "quinze".

Cuando se realiza el saque, los del resto jugarán la pelota al aire o al primer bote, en caso de que los del saque la devuelvan, los del resto

MUSEO DEL JUEGO

intentarán devolverla, pero si no pueden jugarla al primer bote o al aire, la pararan, iniciando así el proceso de "*les* ratlles" (las rallas). Durante el juego les ratlles serán marcadas con unas líneas hechas en el suelo o con "unes telles" marcadas con los números uno y dos, que se llaman "*marxes"* y se colocan donde se hacen.

Referente a les ratlles, hay que decir que si un equipo no puede jugar al aire o al primer bote y para la bola, se produce una ratlla. En un juego pueden producirse diversas jugadas de ratlles, pero siempre serán por pelotas paradas al no poder jugarlas al aire o al primer bote.

Cuando se produce una jugada de ratlla, pasa lo siguiente:

Si ninguno de los dos equipos tiene *val,* se pone una señal en el sitio donde se ha parado la pelota y siguen jugando los dos equipos sin cambiar de lugar. Cuando se produce otra ratlla o *val* se cambian de lugar los equipos (los del resto pasan a la zona de traure y los del traure a la zona del resto, para poder jugar la ratlla. Si un equipo tiene *val,* se pone una señal, cambian de lugar los equipos y se juega la ratlla.

Para jugarse la ratlla: lo que se hace es acortar el quinze, que irá desde la línea de banca hasta la ratlla que se está jugando. Si el que hace el saque pasa la pelota de ratlla, la ha ganado. Caso que el que hace el saque no la pase y los que defienden la ratlla la jueguen al aire o el primer bote y los del saque no la devuelvan más allá de la ratlla, perderán el quinze.

A CONTRAMÀ

Derivada de esta anterior modalidad era la conocida como *o contramà.* Esta se diferenciaba de les llargues por la forma de sacar. A partir de ahí, el desarrollo de la partida era igual que a llargues.

MUSEO DEL JUEGO

A CURTES

Existe una modalidad muy parecida a les llargues que se llama *a curtes*. Esta se diferencia de les llargues en que tiene el saque limitado. En les curtes existe, además de línea de falta, otra línea detrás que marca la falta de llarg para el saque. El jugador tendrá que colocar la pelota en el cuadro que queda delimitado por la línea de falta y la de *darrere.* Pasado este momento, se jugará igual que a llargues.

GALOTXA "ANTIGUA"

La galotxa constituye otra modalidad de juego de pelota con características muy parecidas a la de llargues. La galotas era conocida casi en todas las comarcas valencianas, a pesar de que sólo se practicaba a menudo en las comarcas de l'Horta, interior de la Marina y, especialmente, en pueblos valencianos de habla castellana.

A la galotxa se juega en una calle con unas medidas parecidas al juego de llargues. La diferencia respecto de les llargues estriba en el comienzo de cada quinze: en la galotxa se "feria" mientras que a llargues es "treia". Características que, además de diferenciarlas, comportaba un diferente trazado de su terreno de juego.

En la galotxa ya no existe la ratlla que marcaba la falta, ni tampoco la marca para hacer el saque. Sin embargo, sí que existe una marca desde donde se ha de efectuar la ferida y otras líneas que delimitan el cuadro, espacio donde se ha de colocar la pelota en la ferida (tiene que caer dentro de este cuadro). Además, tiene una cuerda sobre la cual ha de pasar la pelota lanzada por feridor Desde el punto de la ferida a la falta de darrere hay unos **treinta y cinco pasos.**

MUSEO DEL JUEGO

LA PERXA

Le viene el nombre a esta modalidad por el palo que se colocaba en la pared para señalar por donde debía pasar la pelota. La Perxa y la Galotxa tienen características muy parecidas. Así, por eso y porque las dos ya no se practican hoy en día se nos hace difícil distinguirlas. En la perxa el cuadro, donde tenía que dar la pelota al hacer la ferida, era mucho más reducido y por lo tanto no resultaba tan difícil de ver si la pelota pasaba por arriba o por debajo de la señal.

LA GALOTXA "MODERNA"

Está galotxa, que es la más practicada actualmente, tiene poca relación con la galotxa antigua. Básicamente ésta resulta de sacar a la calle las reglas del juego, por encima de la cuerda, del trinquete, y de aprovechar algunas peculiaridades que ya tenía el juego de la calle.

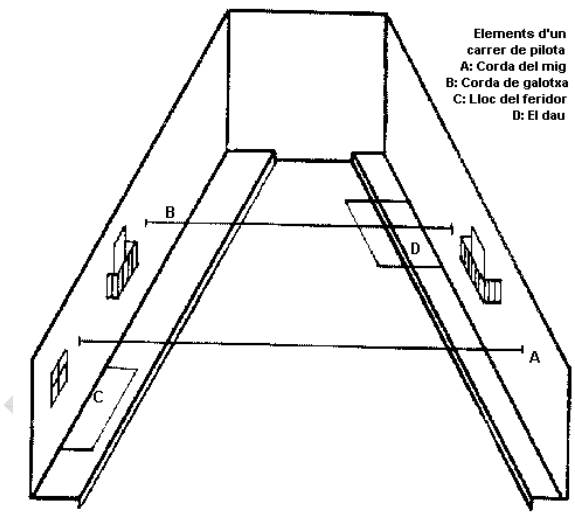

Aquí ya no existen las rallas del quinze que limitan el terreno de juego en dos extremos, y por tanto, no existen límites del terreno de juego. Por el contrario, al igual que en el trinquete en el centro del terreno de juego hay una cuerda que separa a los dos equipos, a una altura igual que la que se da en el trinquete. Además de esta cuerda central, existe otra cuerda conocida como cuerda de galotxa o simplemente galotxa, que sólo se tiene en cuenta para realizar la ferida.

La partida comienza con la acción del feridor (quien hace la ferida), con la condición de pasar la pelota por encima de la cuerda de galotxa y que caiga dentro de una zona delimitada, llamada "dau". Después de esta acción el juego consiste en pasar la pelota por encima de la cuerda central y tratando de evitar que esta de dos botes

EL RASPALL

El Raspall constituye una modalidad dentro de la pelota totalmente diferente a las nombradas anteriormente. Mientras que en las otras la pelota tenía que ser jugada al aire o al primer bote, en el raspall no importará en ningún momento el número de botes de la pelota y, sobre todo, la pelota podrá ir rodando por tierra. Esta modalidad, además de por el nombre de raspall, también es conocida por otros nombres: raspallot, raspa, raspot y hasta sarpallot. El terreno de juego del raspall no se diferencia mucho del utilizado para jugar a llargues. Se marcan dos rallas de quinze que limitan el terreno de juego y una ralla para sacar, aunque en esta modalidad no existe una ralla de falta de la cual se ha de pasar la pelota en el saque. En el raspall el saque puede ser libre o delimitado. En este último caso existirá una ralla que marcará el límite para el saque, que se situará donde se halla acordado en el pacto. Por otra parte, también detrás de las líneas de quinze, a una distancia prudente, se sitúa la parada, sin embargo se dejará un pasillo para que los jugadores puedan salir a jugar las pelotas que pasen por arriba.

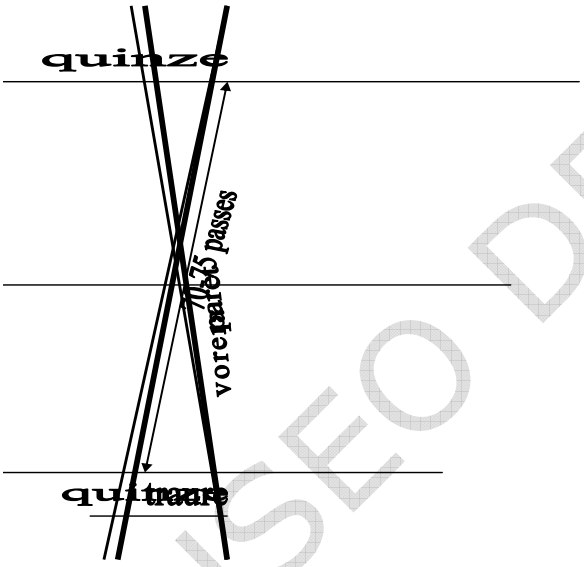

MUSEO DEL JUEGO

A PILOTA BLANCA

Normalmente en la calle nunca se ha jugado con una cuerda central hasta finales de los 70, sin embargo, a pesar de esta afirmación, en la comarca de l'Horta Nord se practicaba una modalidad de pelota de calle por encima de la cuerda y sin rallas conocida por el nombre de la pelota con la que se jugaba, la *pilota blanca.* La calle para jugar a pelota blanca no tenía ninguna limitación, solamente tenía una ralla para sacar y una cuerda en medio que separaba los dos equipos, sin ninguna línea de quinze ni en la banca ni en el resto.

AL NYAGO

Además de estas modalidades descritas hasta ahora existió otra llamada *nyago.* En la actualidad es una modalidad que no se practica y que además se ha olvidado por completo. *Nyagar* era jugar la pelota con toda la fuerza desde un punto a otro, jugadas que en lugar de quinzes se llamaban *pasades*. Si el que estaba nyagant o restando pasaba la pelota de la ralla o punto que defendía el contrario, se decía que le había pasado, y ganaba la cantidad convenida. Entonces se comenzaba a nyagar en dirección contraria.

EL TRINQUET

El trinquet es la instalación artificial donde se juega a pelota valenciana. Es un espacio cerrado, de forma rectangular y con unas medidas variables que oscilan entre los ocho y once metros. Como se puede observar, el intervalo de medidas es muy amplio lo cual se debe a que en su origen las dimensiones de esta instalación no estaban estandarizadas. De hecho, de los trinquetes analizados, encontramos que el de Riba-Roja es el más corto que existe de entre los trinquetes censados con una distancia de cuarenta y tres metros aproximadamente, mientras que el de Godelleta, por ejemplo, supera ya los sesenta metros de longitud (63,43mts).

La altura de las paredes más largas ronda los once metros como término medio, pero estas distancias suelen coincidir con la anchura de las paredes cortas. Una de las características a destacar es que las cuatro paredes que delimitan el espacio de juego

MUSEO DEL JUEGO

toman parte de éste, y que a su vez reciben un nombre específico, denominando *muralles* a las paredes más largas o laterales, y *rebots*, a las más cortas.

La primera característica del trinquet que lo hace diferente de cualquier otra instalación deportiva es la colocación del público, el cual toma parte del juego ya que está ubicado dentro del mismo espacio.

Antes de que se construyeran los primeros trinquetes, se jugaba en la calle y la gente se colocaba en cualquier sitio cerca de las líneas limítrofes. Esto creó un problema a la hora de situar a la gente dentro del trinquete, solucionado con la creación de la *escala.*

La *escala* es una gradería situada en uno de los lados del trinquet formado por cuatro escalones. Aunque su altura es muy variable (entre 1,5 y 1,92mts de alto y entre dos y tres metros de ancho), en lo que sí van a coincidir todas las escalas de los trinquetes es que el primer escalón es más alto que los otros tres, con una pequeña inclinación hacia la cancha (±5,5%) para asegurar la caída de la pelota. Los espectadores suelen sentarse sólo a uno de los lados, en la zona del resto, aunque en partidas con gran afluencia de público ocuparán ambos lados.

Como ya hemos visto, la *escala* es una zona ubicada en uno de los laterales donde los espectadores pueden sentarse, pero existen otras zonas que también pueden ser ocupadas por éstos:

- *Galeries:* que serán cuatro, dos largas que coinciden a lo largo de las dos murallas, y dos cortas, que se encuentran en los fondos del trinquet llamadas *galeria del dau* (situada en la parte superior del extremo frontal del *dau* y donde es de vital importancia su diseño de su construcción ya que allí van a parar muchas pelotas y éste permitirá que vuelvan a la cancha y continúe el juego) y *galeria del rest* (de iguales características a la anterior pero situada en la parte del resto y es donde, generalmente, se coloca el marcador).
- *Llotgeta de baix i llotgeta de dalt:* en el ángulo formado por la muralla i la pared del *dau* e invadiendo parcialmente la cancha de juego se sitúa un palco ocupado por autoridades y espectadores de más peso de este deporte.

Por tanto, la cancha de juego queda definida por la *muralla*, los *rebots* y la *escala.* La superficie es completamente plana y horizontal el las instalaciones cubiertas, mientras que tiene una pendiente aproximada del 0,5% en las descubiertas para la evacuación de aguas. Los pavimentos utilizados son baldosas de hormigón o terrazo sin pulir o piedra natural tratada o sin tratar llamada *batets*. La mayoría de los

MUSEO DEL JUEGO

trinquetes tienen una largaria entre 54 y 58 metros y una anchura, sin contar la escala, de entre 6 y 7,5mts; si sumamos la misma, podrían llegar a los 9,9mts.

Dentro de la cancha encontramos otros elementos integrantes del juego:

- El *dau:* se encuentra al lado de la *escala,* en la pared del *rebot* y es un cuadrilátero definido por dos rectángulos pintados uno en la pared y otro en el suelo. Las dimensiones del mismo varían auque la media se sitúa entre los 3,05 mts de ancho y los 2,8 mts de alto.
- La *corda*: es el elemento que define los dos campos de juego (el *rest* y el *dau*) y se sitúa a la altura del tres y medio (sensiblemente desplazada hacia el campo del *dau*), pudiendo ser su altura máxima de 2mts y la mínima de 1,75mts.
- La *pedra*: punto de ejecución del saque o *ferida*, queda dentro del campo contrario a 1,6-1,6mts por detrás de la *corda* y a 1-1,2 de la *escala*.
- El *tamborí*: pequeñas inclinaciones del terreno en forma de taco situadas en las aristas de las paredes de *rebot* con la cancha con la misión de matar el ángulo formado entre dichas paredes. Sus dimensiones oscilan entre 25 y 30 centímetros de lado y están hechos de baldosas (*batet*) o mármol sin pulir. En la pared del resto ocupa toda su anchura y en la del *dau* únicamente el ancho del *dau*; el golpeo de la pelota en el *tamborí* se considera "aire".
- *Blaus*: son rayass verticales pintadas en la muralla, numeradas del cero a l nueve empezando desde el *dau*. Se utilizan en la modalidad de *Escala i corda* para dar validez o no a la pelota caída en la *escala* (si cae o toca la *escala* desde la *corda* a l seis en la parte del resto, se considerará parda al igual que si ocurriese en la parte del *dau* tocando la escala desde la *corda* al tres). La altura de estas rayas varia entre 2 y 2,5mts y los colores en que son pintadas rojo, azul o negro.

Como ya se ha dicho anteriormente, el trinquet es un recinto cerrado el cual puede estar cubierto o no; los no cubiertos poseen una red metálica para evitar que se pierdan las pelotas.

Aquí tenemos las partes de un trinquet convencional.

1.- La corda
2.- La pedra
3.- El dau
4.- Els tamborins
5.- Els frontons
6.- L'escala
7.- La llotgeta de baix
8.- La llotgeta de dalt
9.- La galeria llarga
10.- La galeria del dau
11.- La galeria del rest
12.- El marxador
13.- Els blaus
14.- La muralla
15.- Els banquets

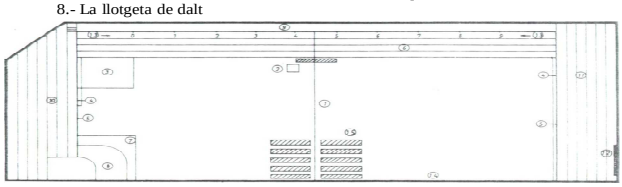

MODALIDADES PRACTICADAS EN EL TRINQUET.

A continuación presentaremos las modalidades practicadas en el *trinquet* sin la intención de realizar una descripción completa de las reglas del juego, sino de la relación y la interacción de éstas con los elementos que constituyen el *trinquet*.

La primera de las modalidades es el Raspall. Es un juego encuadrado dentro de los denominados *joc per baix*, es decir, el juego ya no requiere que la pelota supere la cuerda por arriba y también es practicado en la calle.

Al ser un *joc per baix*, los espectadores sólo se colocarán en la escala, les *galeries* y les *llotgetes*. Las partidas suelen ser individuales, por parejas o tríos e incluso pactadas por la empresa organizadora, como por ejemplo dos contra tres o cualquier otra modificación de las reglas del juego originales.

El juego se inicia sacando desde el *dau* y el objetivo de éste es que la pelota de en el *tamborí* defendido por el equipo contrario. Las partidas se disputan a 5 jocs (25 tantos).

La otra modalidad practicada es la *Escala i corda*; se utiliza la pelota de vaqueta y aquí el público ya puede ocupar las sillas situadas bajo la *corda*, y en la *escala* (utilizarán generalmente la parte del resto). Al igual que en el raspall, pueden ser partidas individuales, por parejas, tríos y pactadas.

El juego se inicia realizando la *ferida* desde la *pedra*, impulsando la pelota contra la *muralla* de la *escala*, donde la pelota golpeará por encima de la línea de *ferida* para que caiga dentro del *dau*. El juego se desarrollará pasando la pelota por encima de la *corda*; además, si la pelota cae en la *escala*, éstas se consideran como aire, por lo que la pelota puede botar en ellas hasta que caiga al suelo y dé el primer bote.

GALOTXETES DE MONÒVER.

Es un recinto rectangular cerrado por los cuatro lados por paredes, el cual recuerda por su filosofía a un trinquet pero de reducidas dimensiones (20 x 3,5mts.).

La cancha está dividida en dos zonas por una red que lo atraviesa y su principal característica en que no se encuentra horizontal sino que

MUSEO DEL JUEGO

mantiene una forma catenaria; las alturas varían de 1,20mts en las zonas de enganche a la pared hasta los 0,95mts en el centro. A 20 centímetros de la red se sitúa el *caixò*, utilizado para el saque en el juego de parejas y que en cambio, se considera aire durante el desarrollo del juego. Junto al caixò está dibujado en tierra el *qauadre de ferir per parelles*, con unas dimensiones de 0,53 x 0,60cm.

A 5,40mts de la red se marca un raya, y a 3,10mts otra enmarcando una zona y, paralelamente al muro largo de la izquierda y a 0,90mts, una tercera que delimita en su interior junto con las anteriores un rectángulo de 3,10 x 0,90mts. En el suelo del extremo de este rectángulo se marca un recuadro de 0,53 x 0,53mts utilizado para la *ferida individual*.

La altura de los muros que cierran lateralmente varía, siendo los dos laterales y el de fondo, frente a los espectadores, de 5mts y de 1,25mts el que está junto a los espectadores, éste último rematado con una tela metálica de protección para los espectadores situados en el corredor o en las gradas. Al igual que en el trinquet, en los extremos de la cancha, donde se juntan los frontones con el suelo, hay un *tamborí.*

Donde se encuentran verticalmente los muros laterales y el frontón del fondo, hay unos canales verticales *les caixes,* recuerdo de las puertas que había en las pistas populares y que permiten la comunicación entre *Galotxetes* adosadas.

El público se ubica en las gradas que parten desde el corredor detrás de la pared de menor altura y se levantan hasta donde la instalación constructiva lo permita, aunque un estudio realizado por la Federació de Pilota Valenciana dice que debería llegar hasta una altura que la permita conectar con otra u otras galerías por encima de los espectadores dadas las dimensiones del recinto.

MUSEO DEL JUEGO

EL FRARE

Es necesario mencionar otro tipo de instalación similar a la *galotxeta*. En él se juega la modalidad con el mismo nombre, pero que en la actualidad sólo es practicada en las comarcas valencianas del norte, el *Frare*.

En ella destacamos el frontón, dos murallas laterales y el rebot, una pared de 2,5mts de altura por encima de la cual se sitúa la galería del público. El juego que se practica en esta instalación es de tipo indirecto parecido a la pelota vasca con una peculiaridad que diferencia a esta instalación y su modalidad: *els frares*. Son una especie de tamborins verticales que matan los ángulos formados por el frontón y las murallas, y que terminan en punta en su extremo superior (*caputxó*). Los jugadores intentan golpear la pelota contra *els frares* para dificultar la recepción del contrario.

EL FRONTÓ

Edificio de planta rectangular, de unos 25mts de largo por 10 de ancho, donde se practica el juego de pared o de frontón con una pared frontal o *frontó* contra la que se golpea la pelota siempre por encima de la chapa de falta (línea horizontal recubierta de material metálico a 90cm de altura) y de 10mts de altura, una lateral a la izquierda de los jugadores donde puede rebotar la pelota, una raya a la diestra de los mismos que delimita el terreno de juego y dos paralelas al frontón delimitando la zona donde se colocará la pelota para sacar: la primera raya, la *ralla de traure*, para marcar de dónde deberá pasar, y la segunda, la *ralla de pasa*, ya cerca del rebot, para indicar de dónde no debe pasar.

MUSEO DEL JUEGO

LA MODALITAD DEL FRONTÓ VALENCIÀ.

Artículo 1.- El lugar de juego de esta modalidad se denomina Frontó.

Artículo 2.- El frontó consta de cancha, contracancha y zona para el público.

Artículo 3.- Se consideran dimensiones reglamentarias 25mts de largo con una tolerancia de 5mts, dando un término de cinco años para actualizar los frontones existentes a 25mts.

Artículo 4.- Habrá *tamborí de rebot*.

Artículo 5.- Se podrá jugar en todos los frontones pero las finales de campeonatos se jugarán en frontones homologados.

Artículo 6.- La pelota reglamentaria es la de *Tec*, con un peso de 45 a 50grs y un diámetro que oscilará entre 38 y 40mm.

Artículo 7.- Las partidas oficiales se disputarán a 50 tantos con la posibilidad de comenzar de 5 ó 10 tantos, *marxant* al estilo valenciano y alternando el saque los equipos a cada juego jugado.

Artículo 8.- La partida deberá ser ganada con dos puntos de diferencia como mínimo.

Artículo 9.- La raya de falta en el frontis tendrá una altura de 90cm en su línea superior, con una tolerancia de ±5cm en función de las tolerancias del largo. La raya de la cancha que delimita el ancho del juego se fija a 10mts del muro izquierdo.

Artículo 10.- Las medidas interiores del frontón son las que se especifican en el plano del anexo.

MUSEO DEL JUEGO

Artículo 11.- En cualquier partida oficial habrá un mínimo de seis pelotas, dos de las cuales serán nuevas.

Artículo 12.- Antes que un jugador efectúe el saque, deberá avisar a sus contrarios.

Artículo 13.- El uniforme obligatoria es el que se especifica en el reglamento oficial de pelota valenciana.

Artículo 14.- El saque se efectuará botando la pelota antes de la raya que delimita dicho saque, pegándola según la habilidad del jugador.

Artículo15.- Serán buenas las pelotas que peguen en el frontis por encima de la raya de falta y, al mismo tiempo, hagan el primer bote después de la raya de falta marcada en la cancha y antes del la de pasa.

Artículo 16.- Si cuando la pelota de saque pasa durante su primer bota la raya de límite o pasa, aunque golpee en el *tamborí*, se considerará nula la primera vez y mala la segunda, dando el quince al equipo del resto.

Artículo 17.- Al realizar el saque, y una vez el jugador haya botado la pelota, ésta se considera válida aunque el jugador no acierte a pegarla, excepto que el juez considere que el mal bote haya sido producido por una circunstancia especial.

GENERALIDADES DE LAS INSTALACIONES

En este punto vamos a señalar las características de las instalaciones de Pilota desde una perspectiva de conjunto. Nos vamos a referir sobre todo a aspectos tales como: donde se encuentran, si son públicas o privadas, cantidad de cada una de ellas, etc. pretendemos

MUSEO DEL JUEGO

con ello dar una idea de la situación actual de estas instalaciones en la Comunidad Valenciana.

INSTALACIONES DE PILOTA EN LA COMUNIDAD VALENCIANA

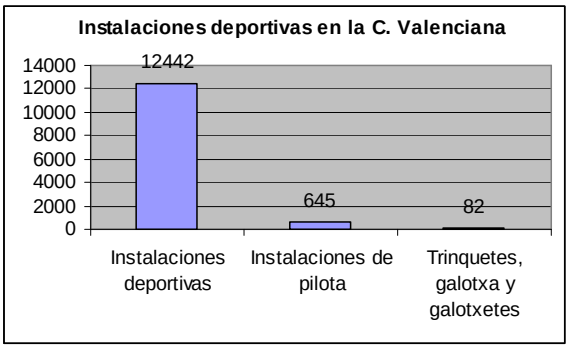

Los espacios deportivos censados en 1997 (último censo) en la Comunidad Valenciana eran: 12.442. De estos, los espacios de pelota, sin contar los de frontenis eran 645 y suponían el 5,18% del total. De estos espacios de pelota el número de trinquetes, calles de galotxa y galotxetes era de 82, suponiendo el 0,66% del total de espacios deportivos.

CANTIDAD Y TIPO DE INSTALACIONES DE PELOTA

Como se puede observar los frontones son mayoritarios, pensamos que se debe a varias causas:

- Son más económicos de construir.
- Existen en todas las comarcas de la Comunidad, cosa que no pasa con las demás instalaciones.
- Cuando se produce el "Boom" en la construcción de instalaciones deportivas (1976 - 1984) la Pilota comenzaba a remontar y a salir de la crisis que había padecido durante la década de los 60 y mediados de los 70, pero su práctica era aún muy escasa.

En cuanto a los trinquetes, su carácter más tradicional hace que su número sea mayor que el resto de instalaciones propias de la Pilota Valenciana, ya que la construcción, por parte de los ayuntamientos, de calles artificiales de galotxa y raspall, de una manera más intensa, se da desde hace pocos años. El escaso número de galotxetes, lo justifica que solo se juega, esta modalidad, en una zona muy concreta (Monòver y Pinoso).

MUSEO DEL JUEGO

Distribución de las instalaciones de pilota en la comunidad valenciana

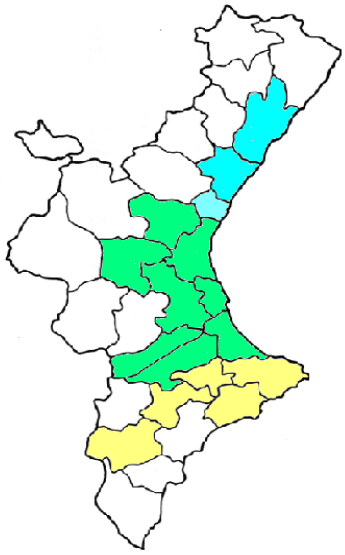

La distribución de estas instalaciones se reparte en tres zonas:

- Las Comarcas Centrales: encontramos el mayor número de estas instalaciones con un total de 54. Las comarcas que la integran son: El Camp de Tùria, L´Horta (Sud y Nort), La Foia de Bunyol, La Ribera Alta, La Ribera Baixa, La Safor, La Costera y La Vall d´Albaida.
- Las Comarcas del Norte: en estas se da el menor número de instalaciones, solamente encontramos 8. Las comarcas que integran esta zona son: La Plana Alta, La Plana Baixa y El Camp de Morvedre.
- Las Comarcas del Sur: en estas comarcas hay censadas 20 instalaciones para el juego de Pelota. Las comarcas son: L Marina Alta, La Marina Baixa, L´Alcoià, El Contat, Mig Vinalopó.

COMARCAS	TRINQ.	GALOTXA Y RASPALL	GAL. MONÒVER	TOTAL	
La Plana Alta	3	-	-	3	
La Plana Baixa	4	-	-	4	8
El Camp de Morvedre	1	-	-	1	
El Camp de Tùria	6	1	-	7	
L´Horta	8	9	-	17	
La Foia de Bunyol	-	1	-	1	
La Ribera Alta	9	1	-	10	54
La Ribera Baixa	1	5	-	3	
La Safor	7	-	-	7	
La Costera	4	-	-	4	
La Vall d´Albaida	5	-	-	5	
La Marina Alta	5	-	-	5	

MUSEO DEL

La Marina Baixa	2	1	-	3	
L´Alcoià	1	-	-	1	20
El Contat	2	-	-	2	
Mig Vinalopó	1	-	8	9	
TOTAL	59	15	8	82	

ASPECTOS COMUNES A OTRAS INSTALACIONES DEPORTIVAS

A día de hoy, no existe ningún censo específico actualizado (con fecha posterior a 1990) de este tipo de instalaciones deportivas. Si bien es cierto que existe el censo de Instalaciones deportivas de la Comunidad Valenciana de 1997, éste no recoge pormenorizadamente los aspectos que deseamos mostrar, para una mejor comprensión de las características y situación de este tipo de instalaciones. Por este motivo, nos hemos apoyado en la Guía de Instalaciones Deportivas de 1987, por lo que estos datos que mostramos sólo hay que tenerlos en cuenta como guía que nos va a permitir resaltar los aspectos que queremos mostrar de este tipo de instalaciones.

El censo de 1987 recogía 52 instalaciones.

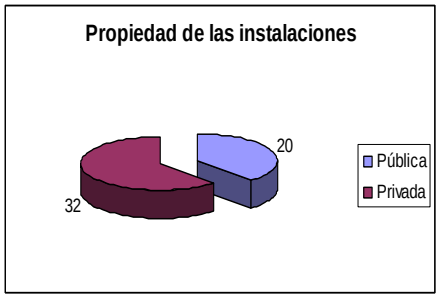

Propiedad de las instalaciones:

- Propiedad Privada 32
- Propiedad Pública (municipales). 20

Iluminación:

- Con luz artificial 22
- Sin luz artificial 26
- Sin datos 4

Vestuarios:

- Con vestuarios 39
- Sin vestuarios 13

MUSEO DEL JUEGO

Cubiertos:

Cuando nos referimos a cubiertos, nos referimos a que tengan tejado, ya sea de obra o de techos algo traslúcidos ya que, las instalaciones descubiertas de este tipo, todas suelen tener una tela metálica o algo parecido que impide que las pelotas se salgan de la instalación, lo que acarrearía la pérdida de estas con su consiguiente perjuicio económico.

- Cubiertos 17
- Descubiertos 35

Tipos de suelo:

Aquí recogemos los diferentes tipos de suelos que se dan en estas instalaciones;

- Cemento 30
- Batet (losas de piedra natural) 9
- Terrazo 5
- Baldosa cerámica 5
- Loseta Asfáltica 3

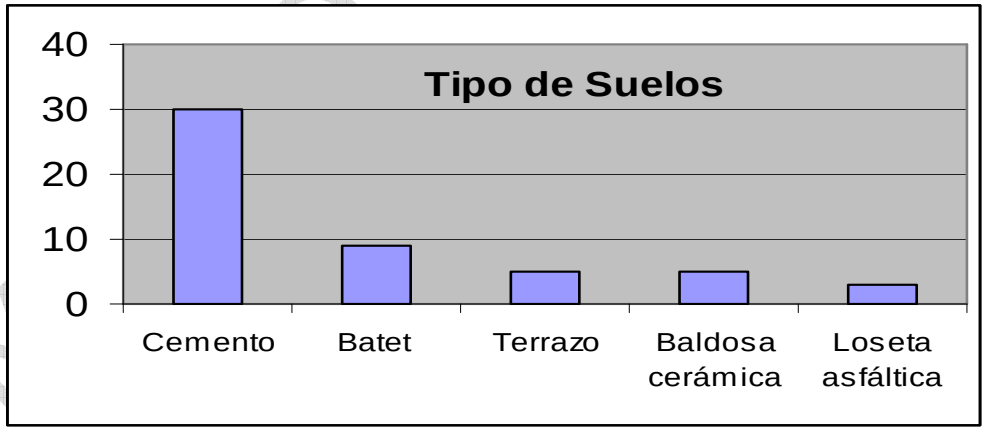

Después de mostrar estas cifras, aunque no existe un censo actualizado estamos seguros de que éstas han variado. El hecho de que se hayan construido más trinquetes y calles de galotxa, por parte de los ayuntamientos y la remodelación de

muchos de los antiguos, ha debido de variar estas cifras. Tanto la propiedad de las instalaciones (pensamos que actualmente la mayoría son de propiedad pública), como los aspectos que se refieren a la mejora de las instalaciones: la luz artificial, los vestuarios y el cubrimiento de los trinquetes.

Para terminar, reseñar dos aspectos que se dan en todas las instalaciones de pilota, sin tener en cuenta el año en que están censadas. Nos referimos, en primer lugar, a la capacidad de público de estas instalaciones. La gran mayoría de ellas tienen una capacidad entorno a las 500 personas, muy pocas de estas instalaciones tienen una capacidad de entre 700 y 1000 personas.

Hay que mencionar, en este aspecto, que la mayoría de trinquetes no cumplen con las normativas de seguridad, sobre todo, en las cuestiones de los accesos y salidas. El problema de fondo viene referido a la incompatibilidad entre la tradición y la seguridad. Esto es así porque en estas instalaciones no existe espacio material para posibles remodelaciones, ya que los cambios necesarios supondrían una modificación de la fisionomía de éstas, con el consiguiente rechazo por parte de los aficionados y personas del mundo de la Pilota. Lo segundo, que queríamos comentar, es que las instalaciones más antiguas (suelen ser trinquetes) no tienen zonas preparadas para aparcamientos, debido a que se hallan normalmente en el centro de las poblaciones. Un ejemplo claro, es el Trinquete Pelayo en pleno centro de la ciudad de valencia. Hay que indicar que esto no ocurre con las instalaciones construidas más recientemente, ya que éstas se suelen construir en las zonas polideportivas, situadas normalmente en las afueras de los pueblos y que ya cuentan con aparcamientos de automóviles.

LA PILOTA EN EL ÁMBITO EDUCATIVO

Durante la década de los años 60 y principios de los 70, existía un fuerte desarraigo cultural del pueblo valenciano, el cual históricamente siempre había tenido unas tradiciones muy fuertemente ligadas a sus habitantes, como hemos podido comprobar en el apartado histórico de este trabajo. Esta decadencia, coincide con la pujanza de la sociedad urbana y la irrupción de nuevos hábitos sociales. Con el desarrollo de estos años, cambian ciertas costumbres y aparecen nuevas preocupaciones y actividades de ocio en los ciudadanos valencianos. Evidentemente esto perjudica a la " Pilota Valenciana".

Este alejamiento de los ciudadanos con respecto a su propia cultura, también es debido a régimen político dictatorial que vivía el país en esos momentos. Pero a partir de la transición democrática, se produce un cambio en esta tendencia decadentista.

MUSEO DEL JUEGO

Esta transición fomentó de alguna manera el reencuentro del pueblo valenciano con su cultura e historia, dentro de la cual ocupa un importante lugar el juego de la Pilota.

Otro hecho fundamental en el nuevo resurgir de la "Pilota" fue la creación de la Federación de Pilota Valenciana en el año 1985, tras desligarse de la Federación de Pelota en el ámbito nacional, debido sobre todo a que en esta Federación se adoptaban los elementos de la Pelota Vasca, dejando de lado a la "Pelota Valenciana".

No debemos olvidar que la "Pilota" es el deporte más genuino de nuestra tierra y cultura. Ante esto, la instituciones públicas y las educativas han realizado y vienen realizando diversas iniciativas para la recuperación, desarrollo y divulgación del patrimonio cultural valenciano (dentro del cual se encuentra este deporte), en el ámbito estudiantil.

Algunas de estas medidas para fomentar el "Joc de Pilota" son:

- Creación de competiciones universitarias de "Galotxa".
- Inclusión de un Seminario de Pelota, para futuros profesores de Educación Física en la F.C.A.F.E.
- Realización del monográfico de "Pilota Valenciana", durante la celebración del 500 aniversario de la Universidad de Valencia ("Cinc Segles"). Todo esto con el objetivo de involucrar a la comunidad universitaria.
- Construcción desde las instituciones públicas de instalaciones tales como calles artificiales, trinquetes, etc. , así como la creación de Escuelas Municipales de Pilota en colaboración con la Federación de Pelota Valenciana.

Por último, la iniciativa que más va a impulsar la difusión y desarrollo de este deporte autóctono es la referente a la Orden de 2 de Marzo de 2000, publicada en el DOGV el 7 de Marzo de 2000, la cual modifica otra Orden del 15 de Mayo de 1992, que habla de los nuevos programas de necesidades para la construcción y remodelación de los centros escolares de titularidad de la "Generalitat Valenciana". En estos programas de necesidades se incluye el espacio docente para Educación Física formado por gimnasio, vestuario, almacén y despacho monitor.

MUSEO DEL JUEGO

Lo que sucede es que en este proceso de recuperación que se esta produciendo en el mundo de la Pelota., debe ser un objetivo primordial, el conocimiento y práctica de dicho juego por parte de la comunidad escolar. Cuando se quiere impulsar algo en concreto, la mejor solución es recurrir a la escuela.

La Orden del 2 de Marzo de 2000, lo que hace es modificar la zona docente dedicada a la Educación Física y se sustituye el gimnasio, vestuario, almacén y despacho monitor por un gimnasio polideportivo cubierto formado por: sala polideportiva, frontón, trinquete y galotxa.

La implantación de estos espacios docentes que aparecen en esta Orden, comenzará en aquellos centros de titularidad de la "Generalitat Valenciana" cuyos proyectos estén en fase de redacción, generalizándose de forma progresiva en el resto de centros.

La distribución de dicho espacio podría ser la que aparece en los siguientes dibujos.

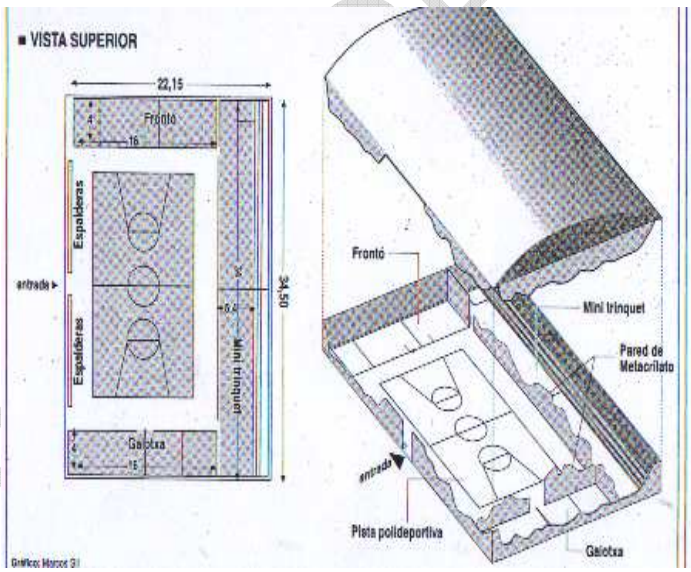

En esta Orden se distinguen cinco tipos de Centros en los cuales nos referimos a continuación en la tabla, indicando en cada caso la superficie mínima en metros al cuadrado de cada uno de los espacios, dependiendo de para que alumnos sea ese Centro y también del número de alumnos que cursarán sus estudios en el mismo.

BIBLIOGRAFÍA

Ayora, D. (1998): *II Censo Nacional de Instalaciones Deportivas 1997.* Comunidad Valenciana. Ministerio de Educación y Cultura. C.S.D. Madrid.

Conca, M; Perez, V. (1999): *Joc Popular i tradicional valencià*. En Villamón (dir): Formación de los maestros especialistas en Educación Física. Generalitat Valenciana. Consellería de Cultura, Educación y Ciencia. Valencia.

Durá, P. (1990): *Una Fundació Esportiva*. En L´esport i el temps lliure. Nº 45. Pag. 92 – 96. Consellería de Cultura, Educación y Ciencia. Dirección General de Deportes. Valencia.

García Frasquet, G i Llopis Bauset, F. (1991): *Vocabulari. El Joc de Pilota*. Generalitat Valenciana. Consellería de Cultura, Educación y Ciencia. Valencia.

Llopis i Bauset, F. (1999): *El Joc de Pilota*. Carena. Valencia.

Millo, L. (1976): *El Trinquet*. Prometeo. Valencia.

Millo, L. (1982): *El Joc de Pilota.* Generalitat Valenciana. Consellería de Cultura, Educación y Ciencia. Valencia.

Soldado, A. (1998): *Joc de Pilota. Historia de un Deporte Valenciano*. Diputación de Valencia. Valencia.

Vilata i Mor, S. (1986): *Estudi tipologic i catàleg dels trinquets*. Generalitat Valenciana. Consellería de Cultura, Educación y Ciencia. Valencia.

Vilata i Mor, S. (1987): *Guia d´instalacions esportives*. Generalitat Valenciana. Consellería de Cultura, Educación y Ciencia. Valencia.

Trulock, J. (1973): *Joc de Pilota. Pelota Valenciana.* Doncel. Madrid.

MUSEO DEL JUEGO